150x300 չափերի եզրաքարի տեղադրման հանգույց Մ1:10

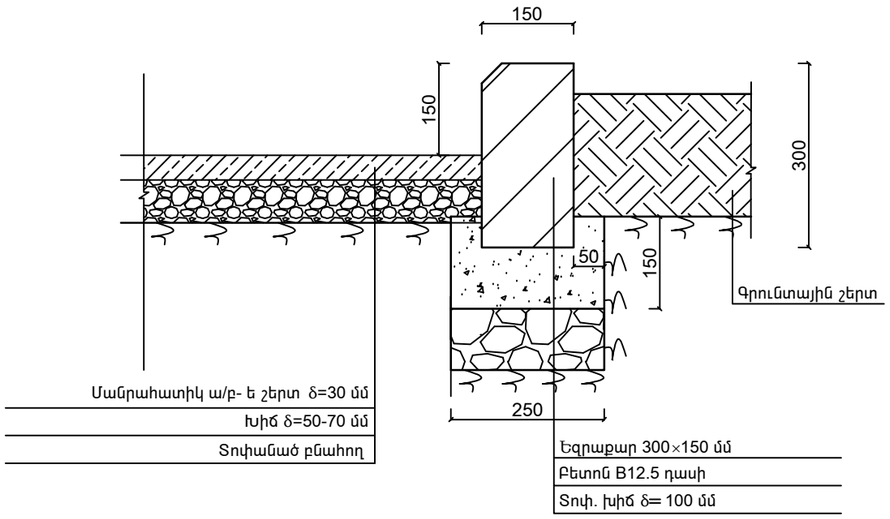

80x200 չափերի բետոնե եզրաքարի տեղադրման հանգույց Մ1:10

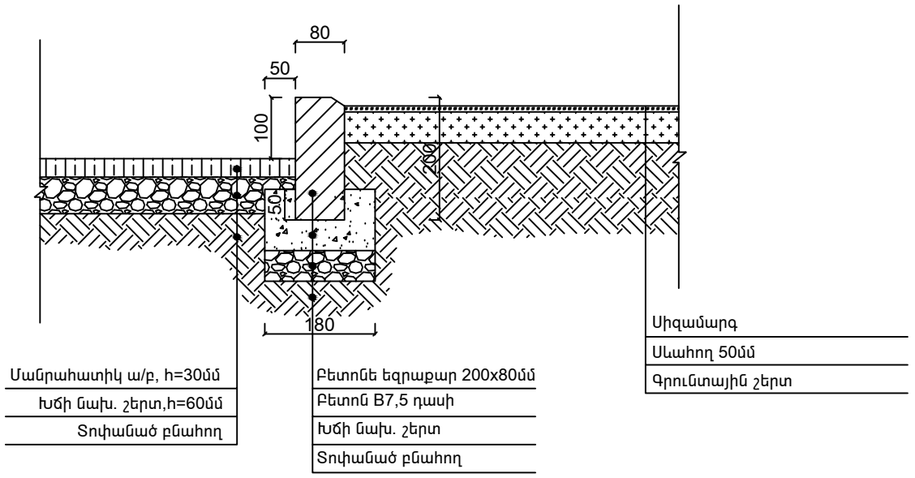

Բետոնե սալիկների (տոմետ) տեղադրման հանգույց Մ1:10

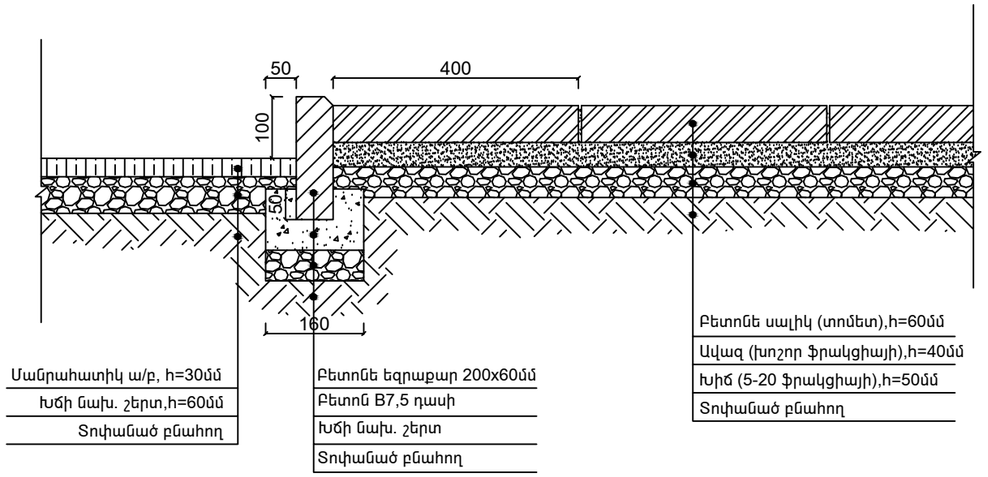

	Q. ԵՐԵՎԱՆ ՏԻԳՐԱՆ ՄԵԾ 51 ԲԱԿԱՅԻՆ ՏԱՐԱԾՔԻ ԲԱՐԵԿԱՐԳՄԱՆ ԱՇԽԱՏԱՆՔՆԵՐ			Պատվեր N ԵՔ-ՊԸԱՇՁԲ-13/75-2		
			ՃԱՐՏԱՐԱՊԵՏԱԿԱՆ ՄԱՍ	ՓՈՒԼ	ԹԵՐԹ	ԹԵՐԹԵՐ
ՏՆՕՐԵՆ	Ս. ԳԱԼՍՏՅԱՆ			ԱՆ	ՃՇ-14	14
ՆԳՃ	Ա. ՀԱՅՐԱՊԵՏՅԱՆ		ԿՏՐՎԱԾՔՆԵՐ ԵՎ ՀԱՆԳՈՒՅՑՆԵՐ	«ՄԵԳԱՄԵՏՐ» ՍՊԸ		